TECHNICAL DATA - TECHNISCHE DATEN - DATI TECNICI - DONNÉES TECHNIQUES - DATOS TECNICOS

1) TOOL TYPE - GERAETETYP - DESCRIZIONE MACCHINA - TYPE D'OUTIL - TIPO DE MAQUINA

cod. R31817
HEAD CN15W-PS65 SCR ES
MAG BRACKET CUTTER

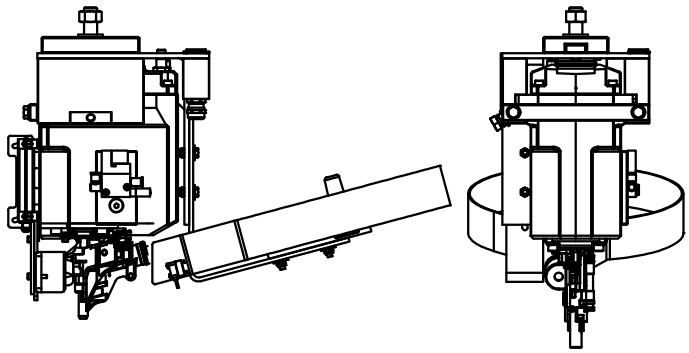

2) TOOL CHARACTERISTICS
SPEZIFICATION DES GERAETES
CARATTERISTICHE TECNICHE
CARACTÉRISTIQUES DE L'OUTIL
CARACTERÍSTICAS DE LA MAQUINA

HEIGHT - HAUTEUR HOEHE - ALTURA ALTEZZA	WIDTH - LARGEUR BREITE - ANCHURA LARGHEZZA	LENGTH -LONGUEUR LAENGE -LONGITUD LUNGHEZZA	WEIGHT - POIDS GEWICHT - PESO PESO
in.15.35 mm. 390	in.10.43 mm. 265	in.20.47 mm. 520	lbs.30.84 kg. 14.000

MIN-MAX WORKING PRESSURE MIN-MAX ARBEITSDRUCK MIN-MAX PRESSIONE DI ESERCIZIO MIN-MAX PRESSION DE TRAVAIL MIN-MAX PRESION DE TRABAJO	70 / 120 psi 5 / 8 BAR
AIR CONSUMPTION PER CYCLE LUFTVERBRAUCH PRO NAGELUNG CONSUMO ARIA PER COLPO CONSOMMATION DE L'AIRE PAR COUP CONSUMO DE AIRE CADA DISPARO	PERFORMANCES AT 90 psi (0.62 MPa) PRESTAZIONI A 6.2 BAR (0.62 MPa) 0.145 SCF 4.10 L.
LUBRICANT SCHMIEROEL LUBRIFICANTE LUBRIFIANT LUBRIFICANTE	AEROSPACE LUBRICANTS TRIBOLUBE 12

* ACTUATION SYSTEM * AUSLOESEART * ATTUAZIONE * MISE EN OEUVRE * ACTUACIÓN	0	* LOADING * LADEN * CARICAM. * CHARGER * CARGA	BOTTOM LOADING SIDE LOADING TOP LOADING COIL OTHER

* SEE INSTRUCTION MANUAL - SIEHE BETRIEBSANLEITUNG - VEDI MANUALE - VOIR MODE D'EMPLOI - VER EL MANUAL

NOISE CHARACTERISTICS GERÄUSCH - EMISSION DATEN CARATTERISTICHE RUMOROSITA' CARACTÉRISTIQUES ACOUSTIQUE CARACTERÍSTICAS DE RUIDO	EN 12549+A1:2008 EN ISO 4871:2009

$L_{WA,1s}$, :98.38 dB(A) - $K_{WA,1s}$, 2.5

$L_{pA,1s}$, :93.00 dB(A) - $K_{pA,1s}$, 2.5

VIBRATION VALUE VIBRATIONSWERT VALORE DI VIBRAZIONE VALEUR DE VIBRATION VALOR DE VIBRACIÓN	UNI ISO/TS 8662-11

3) FASTENER DATA
ANGABEN ZU DEN BEFESTIGUNGSMITTELN
CARATTERISTICHE TECNICHE FISSAGGI
DONNÉES DES PROJECTILES
DATOS DE CLAVOS

SCRAIL®

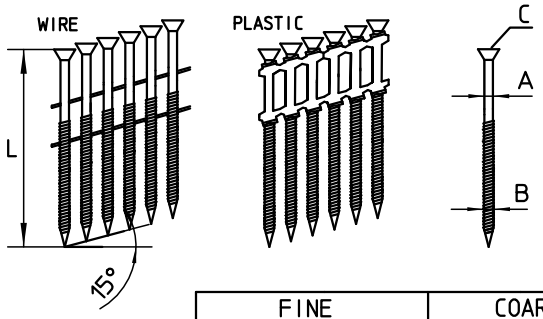

			FINE MIN	FINE MAX	COARSE MIN	COARSE MAX
A-B) WIRE SCHAFT FILO ALAMBRE TIGE	WIRE	in	.098	.138	.098	.134
		mm	2.5	3.5	2.5	3.4
	PLASTIC	in	.098	.138	.098	.134
		mm	2.5	3.5	2.5	3.4
C) HEAD KOPF TESTA TETE CABEZA			STAR / TORX VERSA PHILIPS POZI		STAR / TORX VERSA PHILIPS POZI	
L) LENGTH LAENGE LUNGHEZZA LONGEUR LONGITUD	WIRE	in	1 1/2'	2 1/2'	1 1/2'	2 1/2'
		mm	38	65	38	65
	PLASTIC	in	1 3/16'	2 1/2'	1 3/16'	2 1/2'
		mm	30	65	30	65
MAGAZINE CAPACITY MAGAZIN CAPAZITAET CAPACITA' CARICATORE CAPACITE' CHARGEUR CAPACIDAD CARGADOR			DIAMETER 260 mm			

NAIL

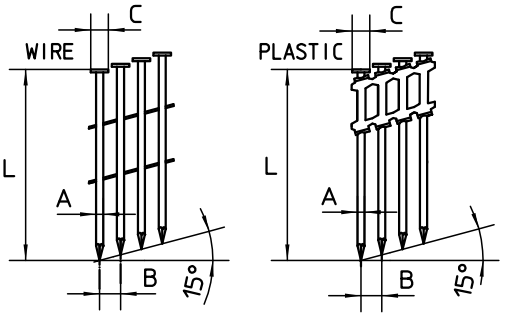

SHANK
- SMOOTH
- RING
- SCREW
- KNURLED

		WIRE MIN	WIRE MAX	PLASTIC MIN	PLASTIC MAX
A) WIRE - SCHAFT FILO - ALAMBRE TIGE	in	.091	.110	.091	.110
	mm	2.3	2.8	2.3	2.8
B) PITCH - TEILUNG PASSO - PAS PASO	in	.275	.314	.295	
	mm	7.0	8.0	7.5	
C) HEAD - KOPF TESTA - TETE CÂBEZA	in	.197	.275	.197	.275
	mm	5.0	7.0	5.0	7.0
L) LENGTH-LAENGE LUNGH.-LONGEUR LONGITUD	in	1'	2 1/2'	1 1/4'	2 1/2'
	mm	25	65	32	65
MAGAZINE CAPACITY MAGAZIN CAPAZITAET CAPACITA' CARICATORE CAPACITE' CHARGEUR CAPACIDAD CARGADOR		DIAMETER 260 mm			